詳細図：（玄関ドア用）開き戸枠

＜W寸法図＞

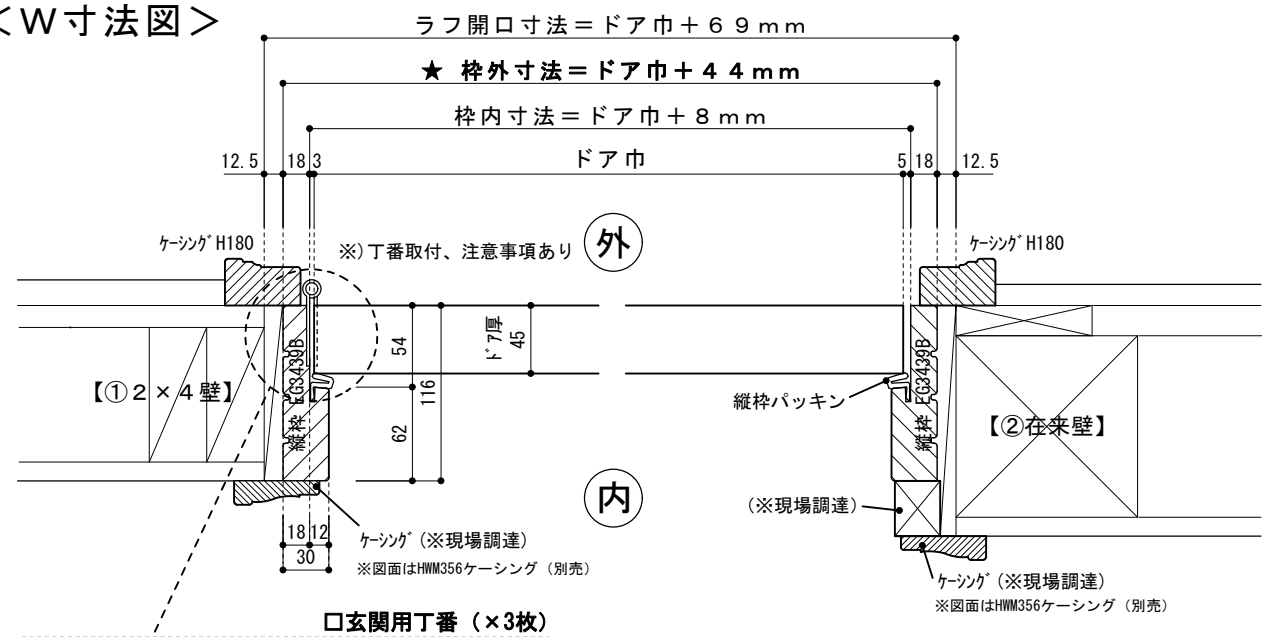

□玄関用丁番（×3枚）

■丁番の加工参考図

※）丁番の厚み程度掘り込み（現物合せ）、両羽根が平行になるように取り付けます。

※）ドア側／ドア枠側共に掘り込んで下さい。

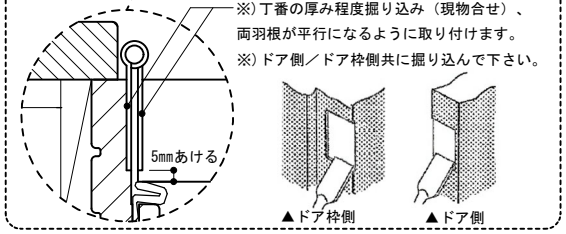

□上部枠・縦枠
（1067×1本、2135×2本）

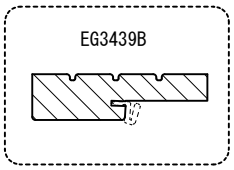

□横・縦ケーシング
（1067×1本、2135×2本）

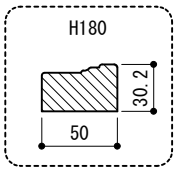

※部材はすべて、少し長めの切りっぱなし材です。

＜H寸法図＞

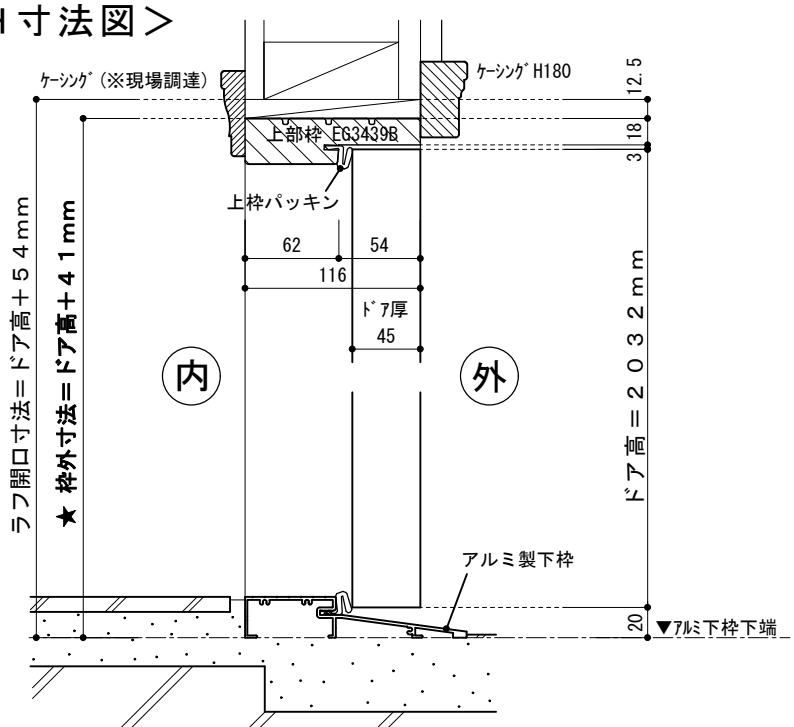

＜その他の付属品＞

□アルミ製下枠（×1本）
□上枠パッキン（965×1本）
□縦枠パッキン（2033×2本）

■丁番の取付位置について

※）木製玄関ドアは、ドア本体の重量が重くなっておりますので、経年変化によるドアの垂れ下がりを防止するため、丁番①から丁番1枚分程度空けた位置に丁番②を取り付けることをお薦めします。

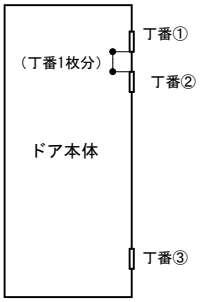

※ドアノブ等の穴開けや丁番の掘込等は、加工オプション【（kg1）玄関ドア・開き戸加工】をご利用いただくか、現場加工をお願いします。

寸法表

W（幅）				H（高さ）		
ドア巾	枠内寸法	★枠外寸法	ラフ開口寸法	ドア高	★枠外寸法	ラフ開口寸法
７６２	７７０	８０６	８３１	２０３２	２０７３	２０８６
８１３	８２１	８５７	８８２			
９１５	９２３	９５９	９８４			

WOOD DEPOT®
CUSTOM DOOR WORKS

2022.01.10 更新