# 詳細図：（玄関ドア用）観音開き戸枠・親子戸枠

## ＜W寸法図＞

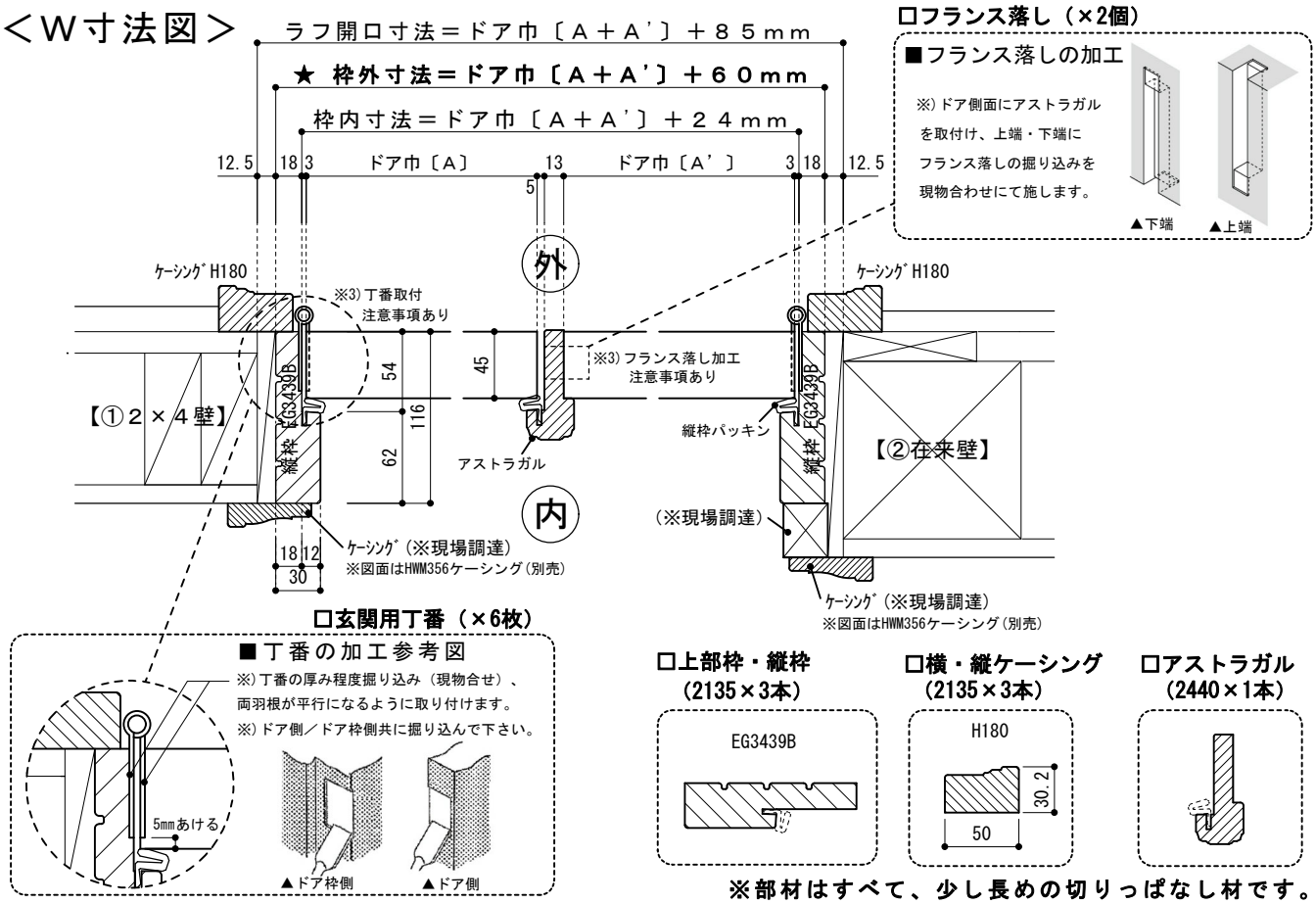


※部材はすべて、少し長めの切りっぱなし材です。

## ＜H寸法図＞

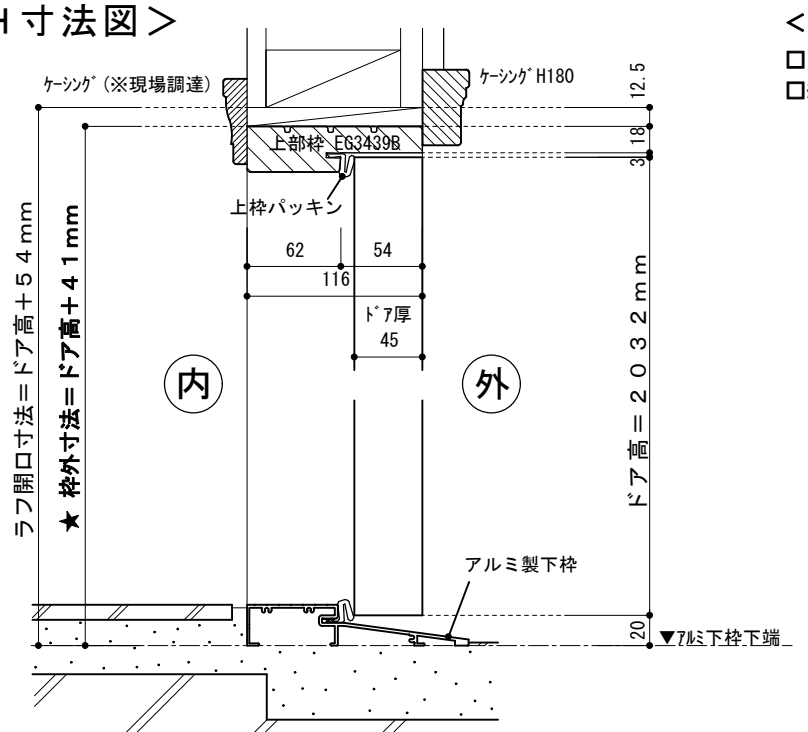


＜その他の付属品＞

□アルミ製下枠（×1本）

□縦枠・上枠・ｱｽﾄﾗｶﾞﾙ用パッキン（2033×4本）

■丁番の取付位置について

※）木製玄関ドアは、ドア本体の重量が重くなっておりますので、経年変化によるドアの垂れ下がりを防止するため、丁番①から丁番1枚分程度空けた位置に丁番②を取り付けることをお薦めします。

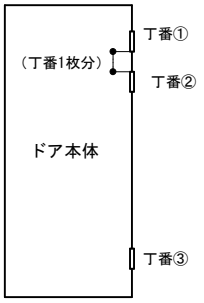


※ドアノブ等の穴開けや丁番・アストラガルの掘込等は、加工オプション【（kg2）玄関ドア・観音開き戸加工】をご利用いただくか、現場加工をお願いします。

| 寸法表 | W（幅） | | | | | H（高さ） | | |
|---|---|---|---|---|---|---|---|---|
| | ドア巾A | ドア巾A’ | ★枠内寸法 | ★枠外寸法 | ラフ開口寸法 | ドア高 | ★枠外寸法 | ラフ開口寸法 |
| 親＋親 | ７６２ | ７６２ | １５４８ | １５８４ | １６０９ | ２０３２ | ２０７３ | ２０８６ |
| | ８１３ | ８１３ | １６５０ | １６８６ | １７１１ | | | |
| | ９１５ | ９１５ | １８５４ | １８９０ | １９１５ | | | |
| 親＋子 | ７６２ | ３０５ | １０９１ | １１２７ | １１５２ | | | |
| | ８１３ | ３０５ | １１４２ | １１７８ | １２０３ | | | |
| | ９１５ | ３０５ | １２４４ | １２８０ | １３０５ | | | |

WOOD DEPOT®
CUSTOM DOOR WORKS

2022.01.10 更新