# 詳細図：（室内用）クローゼットドア枠・観音開き戸用／片開き戸用

## ＜W寸法図＞

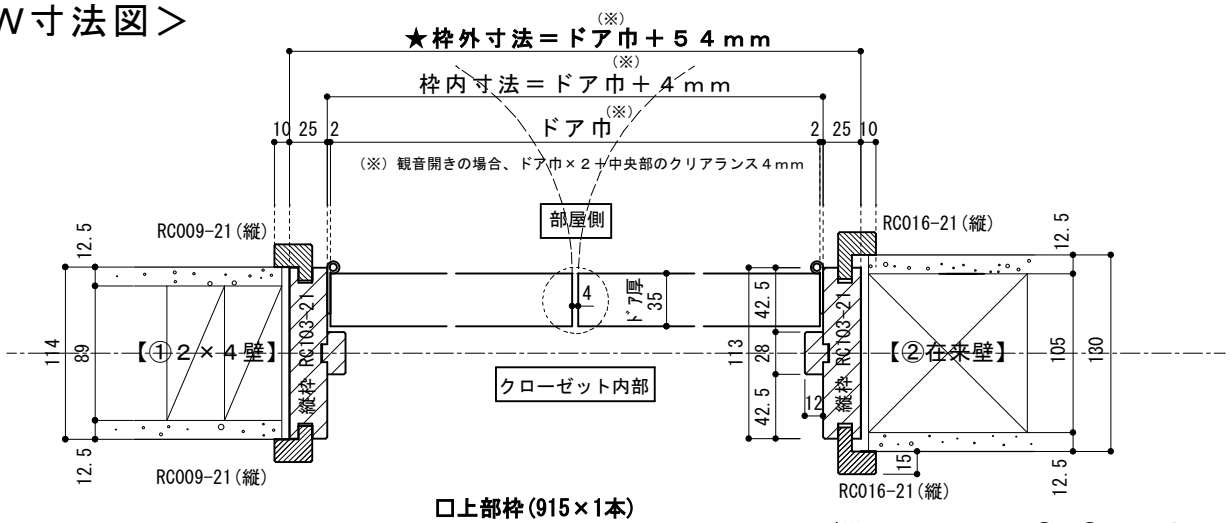


□上部枠(915×1本)
□縦枠(2095×2本)

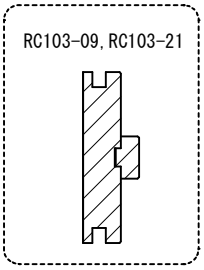


□Ｌ型ケーシング縦（2150×4本）▼①～③から選択

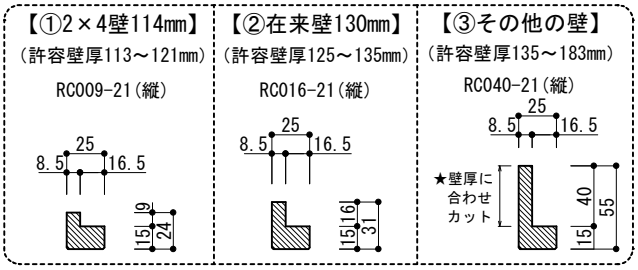


※部材はすべて、少し長めの切りっぱなし材です。

## ＜H寸法図＞

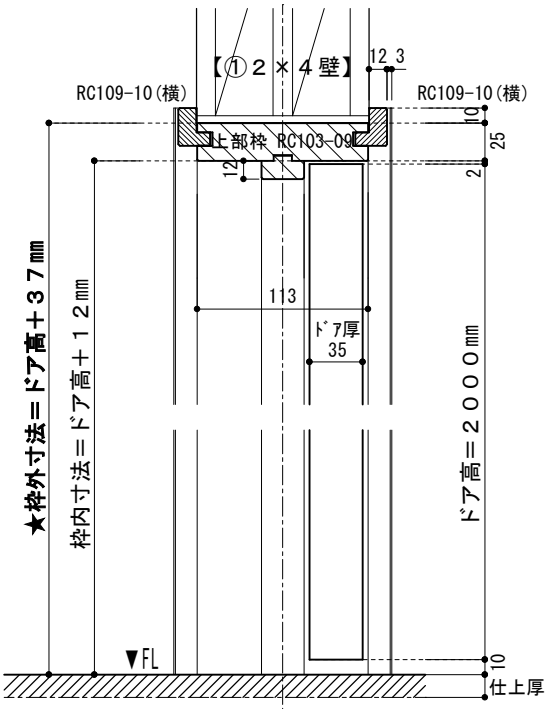


□Ｌ型ケーシング横（1075×2本）
▼①～③から選択

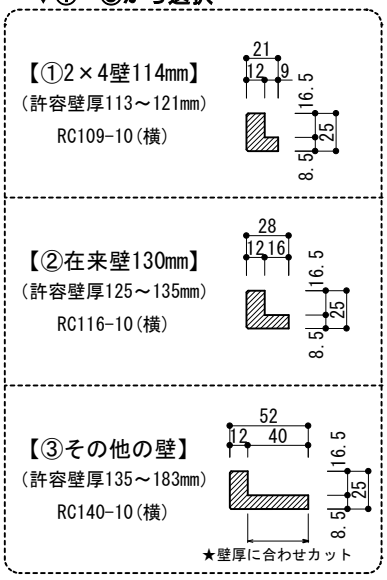


※このクローゼットドア枠は、観音開き戸／片開き戸兼用です。

寸法表

| | W（幅） | | | | H（高さ） | | |
|---|---|---|---|---|---|---|---|
| | 呼　称 | ドア巾 | 枠内寸法 | ★枠外寸法 | ドア高 | 枠内寸法 | ★枠外寸法 |
| | 片開き戸 | ２９８ | ３０２ | ３５２ | ２０００ | ２０１２ | ２０３７ |
| | | ３７５ | ３７９ | ４２９ | | | |
| | 観音開き戸 | ２９８×２＋４（※） | ６０４ | ６５４ | | | |
| | | ３７５×２＋４（※） | ７５８ | ８０８ | | | |
| | | （※）観音開き戸の中央部のクリアランス４ｍｍ | | | | | |

WOOD DEPOT®
CUSTOM DOOR WORKS

2019.09.17 更新